FICHE TECHNIQUE

TABOURET AG05023

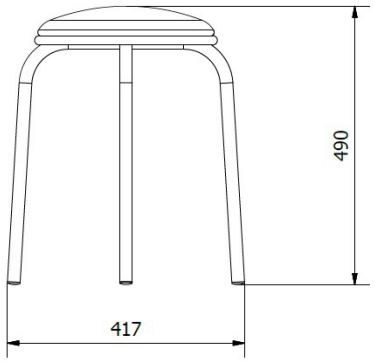

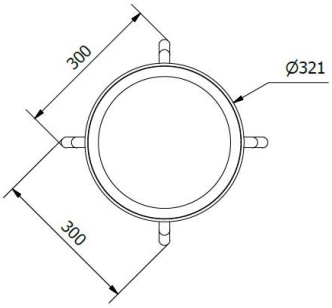

- Cadre en acier inoxydable.
- Cuir fendu
- Siège résistant à l'humidité
- Dimensions : H490 x L417 x P417
- Rond
- Poids : 2.300 kg

www.somo-sam.com
SOMO SAM - Siège social et bureaux - 30, bd Princesse Charlotte -- MC 98000 MONACO -
Tel. 00 377 97 97 30 51 - Fax. 00 377 97 97 30 55 - annick@somo-sam.com
RCI 57 S 0479 –Société Anonyme Monégasque au capital de 150.000 € – NIS 4669B01565 – TVA :FR 21 000 009 315